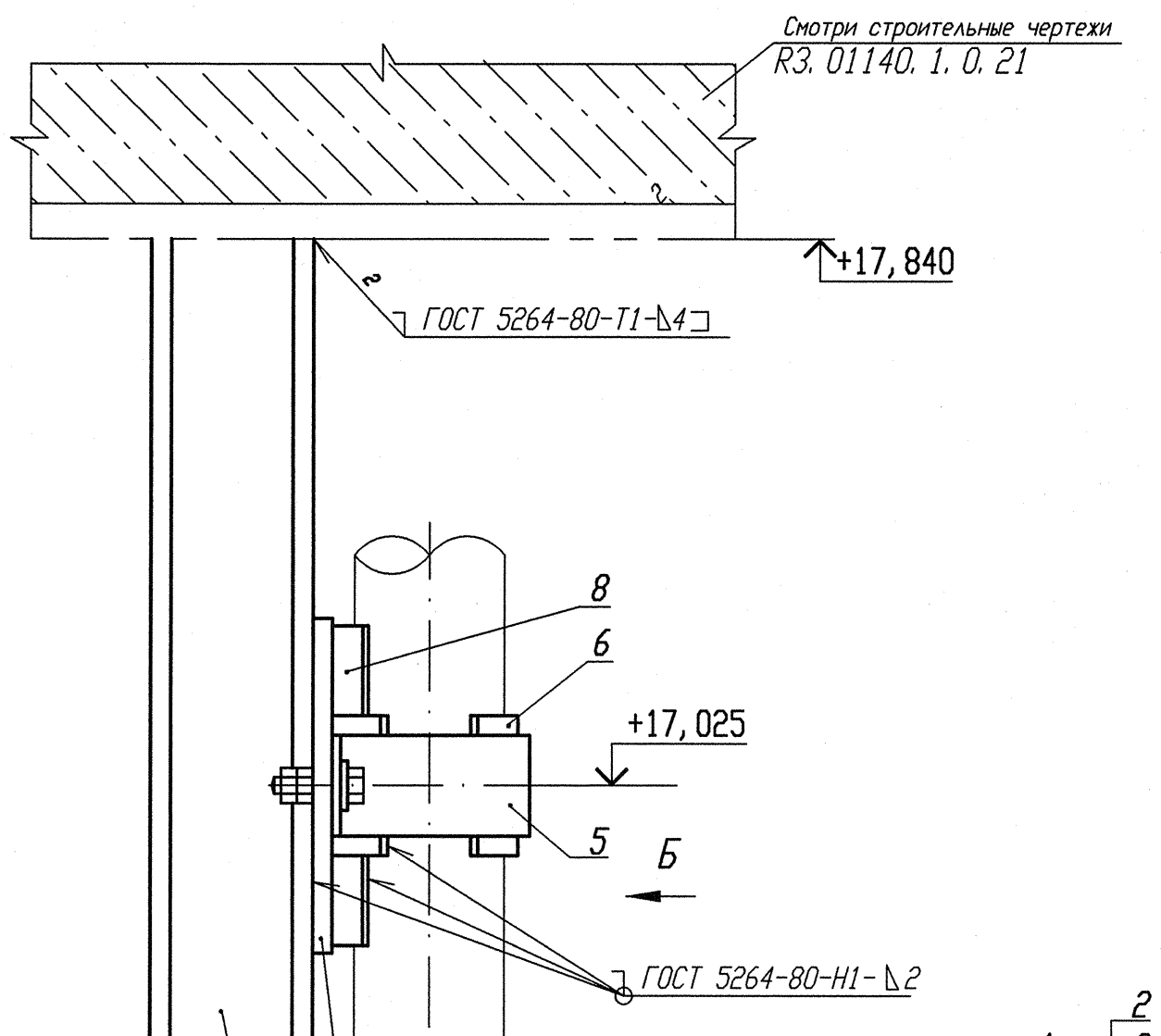

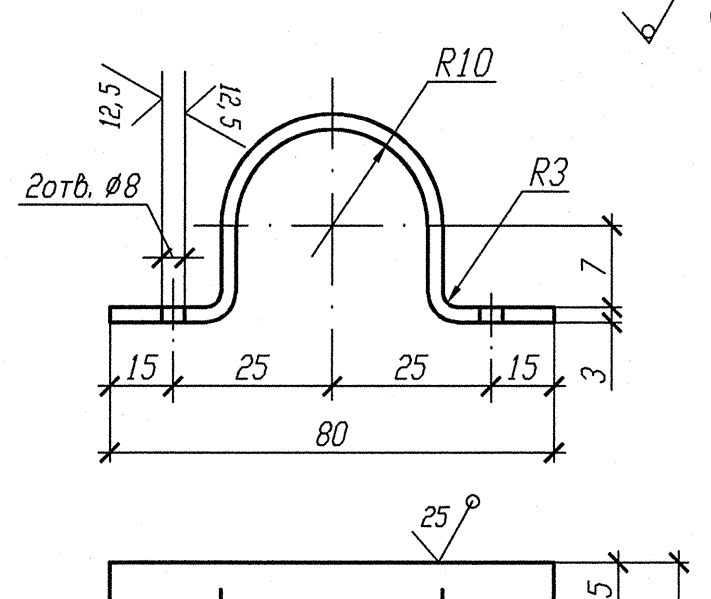

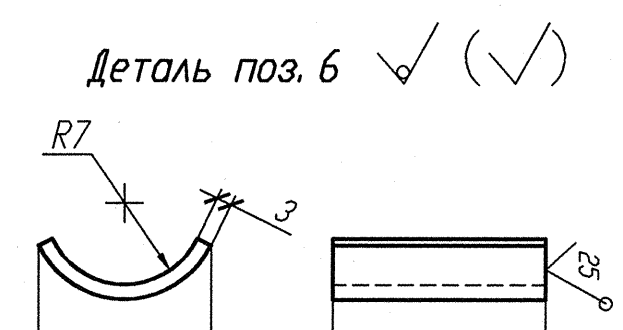

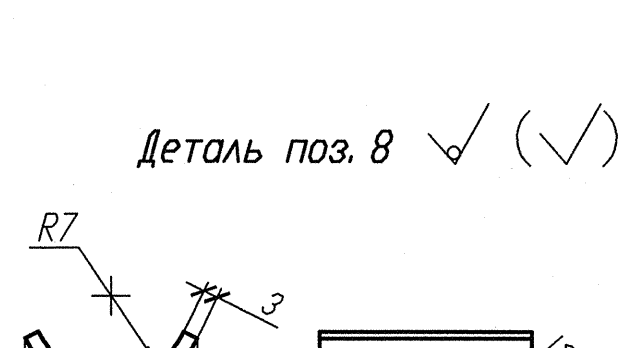

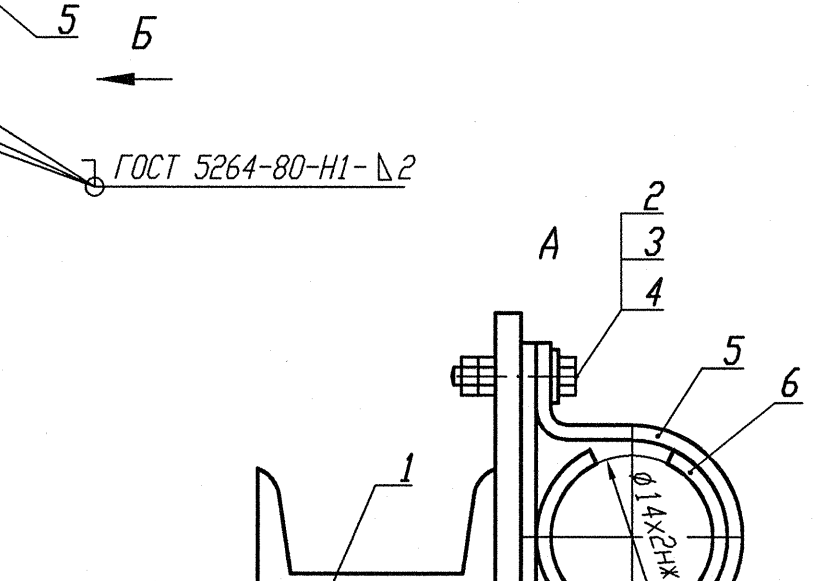

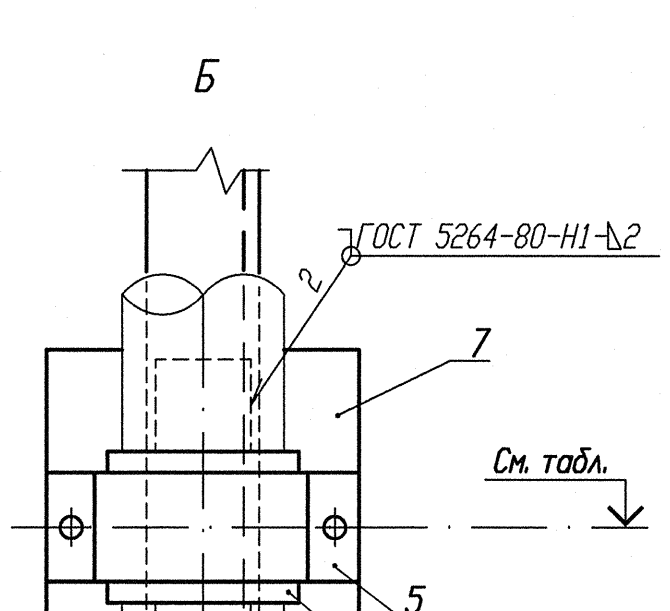

N опоры	Рабочее состояние						Холодное состояние						Сейсмическое состояние						Изометрич. чертеж
	Усилия, кН			Моменты, кН. м			Усилия, кН			Моменты, кН. м			Усилия, кН			Моменты, кН. м			
	Px	Py	Pz	Mx	My	Mz	Px	Py	Pz	Mx	My	Mz	Px	Py	Pz	Mx	My	Mz	
3TV10Y028	0,040	0,014	0,072	0,015	0,017	-0,008	0	0	-0,070	0	0	0	0,004	0,007	0,007	0,003	0,001	0	3TV11Z11
3TV10Y029	0,165	0,015	-0,103	0,011	0,057	0	0,017	0	-0,107	0	0,003	0	0,006	0,006	0,009	0,003	0,002	0,001	3TV11Z08

Спецификация деталей

Поз.	Обозначение	Наименование	Кол.	Материал	Масса, кг ед.	Масса, кг общ.	Примечание
1	ГОСТ 8240-89	Швеллер 10 l=900	1	Ст 3 пс 2-сб ГОСТ 535-2005	7,731	7,731	
2	ГОСТ 7798-70	Болт М6-6gх30. 56. 35	2	35 ГОСТ 1050-88	0,009	0,018	
3	ГОСТ 11371-78	Шайба А. 6х2. 02. Ст3пс	2	ОК360В-2-IV-Ст3пс ГОСТ 16523-97	0,0014	0,0028	
4	ГОСТ 5915-70	Гайка М6-6Н. 8. 35	4	35 ГОСТ 1050-88	0,0026	0,0104	
5	БК-1998784	Полухомут Б-ПН-3х100х30	1	ОК360В-4-IV-Ст3сп-сб ГОСТ 16523-97	0,08	0,08	
6	БК-1998785	Прокладка Б-ПН-3х22х50	2	12Х18Н10Т-МАг ГОСТ 5582-75	0,03	0,06	
7	ГОСТ 19903-74	Лист Б-ПН 3х150х80	1	ОК360В-4-IV-Ст3сп-сб ГОСТ 16523-97	0,283	0,283	
8	БК-1998786	Упор Б-ПН-3х22х50	2	12Х18Н10Т-МАг ГОСТ 5582-75	0,03	0,06	
	ГОСТ 2246-70	Проволока		СВ-04Х19Н11М3		-	
	ГОСТ 9467-75	Электроды		УОНИИ 13/45		-	
					Итого:	8,245	

1 Привязку опоры смотри изометрический чертеж 3TV11Z11, 3TV11Z08.
2 Сварку производить по ГОСТ 5264-80.
3 Отметка трубопровода подлежит уточнению в соответствии с уклоном трубопровода.
4 Спецификация составлена на одну опору.
5 Изготовить два комплекта.

АРХИВНЫЙ ЭКЗЕМПЛЯР

Инв. N подл. R3. 03732. 1. 0. 13
Лист 90

Изм.	Кол. уч.	Лист	Nдок.	Подпись	Дата
Инж. Эк.		Случевская			12.02
Пров. инж. Ik.		Швабинский			12.02
Пров. вед. инж.		Махотина			12.02
Н. контр.		Краснояров			13.02

R3. TV10. 3095. 013. 03. 00. 008

Ростовская АЭС Блок 3

Редукторное отделение
Герметичная часть
Трубопроводы отбора проб
Рр больше 2.2 МПа

Стадия	Лист	Листов
Р		1

Опора неподвижная
3TV10Y028, 3TV10Y029

ОАО "НИАЭП" 2013

Инв. N подл. | Подп. и дата | Взам. инв. N

Формат А4х3